РОССИЙСКАЯ ФЕДЕРАЦИЯ

ПАТЕНТ

НА ПОЛЕЗНУЮ МОДЕЛЬ

№ 98344

КОМБИНИРОВАННЫЕ ПРОБИВНЫЕ ПРЕСС-НОЖНИЦЫ

Патентообладатель(ли): ***Открытое акционерное общество "Кувандыкский завод кузнечно-прессового оборудования "Долина" (RU)***

Автор(ы): ***Мингалеев Нигматулла Самигулович (RU), Каленников Игорь Петрович (RU)***

Заявка № **2010124060**

Приоритет полезной модели **11 июня 2010 г.**

Зарегистрировано в Государственном реестре полезных моделей Российской Федерации ***20 октября 2010 г.***

Срок действия патента истекает **11 июня 2020 г.**

Руководитель Федеральной службы по интеллектуальной собственности, патентам и товарным знакам

Б.П. Симонов

РОССИЙСКАЯ ФЕДЕРАЦИЯ

(19) **RU** (11) **98 344** (13) **U1**

(51) МПК
B21D 28/00 (2006.01)
B21D 9/00 (2006.01)

ФЕДЕРАЛЬНАЯ СЛУЖБА
ПО ИНТЕЛЛЕКТУАЛЬНОЙ СОБСТВЕННОСТИ,
ПАТЕНТАМ И ТОВАРНЫМ ЗНАКАМ

(12) ОПИСАНИЕ ПОЛЕЗНОЙ МОДЕЛИ К ПАТЕНТУ (титульный лист)

(21), (22) Заявка: 2010124060/02, 11.06.2010

(24) Дата начала отсчета срока действия патента:
11.06.2010

(45) Опубликовано: 20.10.2010 Бюл. № 29

Адрес для переписки:
460000, г.Оренбург, пр. Парковый, 6,
Торгово-промышленная палата
Оренбургской области, А.А. Горелику

(72) Автор(ы):
Мингалеев Нигматулла Самигулович (RU),
Каленников Игорь Петрович (RU)

(73) Патентообладатель(и):
Открытое акционерное общество
"Кувандыкский завод кузнечно-прессового
оборудования "Долина" (RU)

(54) КОМБИНИРОВАННЫЕ ПРОБИВНЫЕ ПРЕСС-НОЖНИЦЫ

(57) Формула полезной модели

Комбинированные пробивные пресс-ножницы, включающие электродвигатель, ползуны, зарубочное устройство, состоящее из подвижных и неподвижных ножей, прижимной механизм, дыропробивной пресс, отличающиеся тем, что неподвижные ножи зарубочного устройства установлены горизонтально, при этом зазор между ножами зарубочного устройства не превышает 1/30 толщины разрезаемого материала.

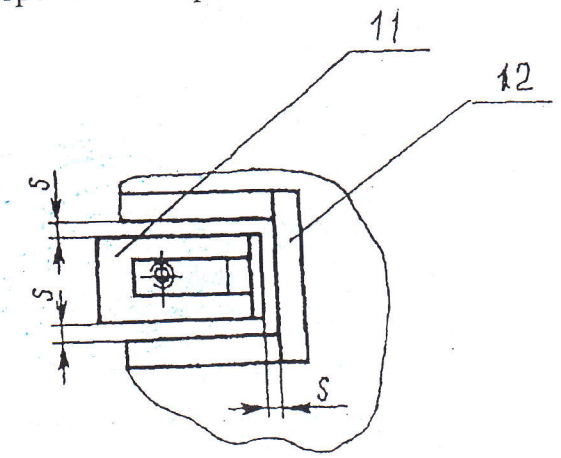

RU 98344 U1