НГ 5224.

РОССИЙСКАЯ ФЕДЕРАЦИЯ

ПАТЕНТ

НА ПОЛЕЗНУЮ МОДЕЛЬ

№ 104492

МЕХАНИЗМ ЦЕНТРИРОВАНИЯ ПУАНСОНА ДЫРОПРОБИВНОЙ СЕКЦИИ КОМБИНИРОВАННЫХ ПРЕСС-НОЖНИЦ

Патентообладатель(ли): ***Открытое акционерное общество "Кувандыкский завод кузнечно-прессового оборудования "Долина" (RU)***

Автор(ы): ***Мингалеев Нигматулла Самигулович (RU), Каленников Игорь Петрович (RU)***

Заявка № **2010140340**

Приоритет полезной модели **01 октября 2010 г.**

Зарегистрировано в Государственном реестре полезных моделей Российской Федерации ***20 мая 2011 г.***

Срок действия патента истекает **01 октября 2020 г.**

Руководитель Федеральной службы по интеллектуальной собственности, патентам и товарным знакам

Б.П. Симонов

РОССИЙСКАЯ ФЕДЕРАЦИЯ

(19) RU (11) 104 492 (13) U1

(51) МПК
B21D 28/34 (2006.01)

ФЕДЕРАЛЬНАЯ СЛУЖБА
ПО ИНТЕЛЛЕКТУАЛЬНОЙ СОБСТВЕННОСТИ,
ПАТЕНТАМ И ТОВАРНЫМ ЗНАКАМ

(12) ТИТУЛЬНЫЙ ЛИСТ ОПИСАНИЯ ПОЛЕЗНОЙ МОДЕЛИ К ПАТЕНТУ

(21)(22) Заявка: 2010140340/02, 01.10.2010

(24) Дата начала отсчета срока действия патента:
01.10.2010

Приоритет(ы):
(22) Дата подачи заявки: 01.10.2010

(45) Опубликовано: 20.05.2011 Бюл. № 14

Адрес для переписки:
460000, г.Оренбург, пр. Парковый, 6,
Торгово-промышленная палата
Оренбургской области, А.А.Горелику

(72) Автор(ы):
Мингалеев Нигматулла Самигулович (RU),
Каленников Игорь Петрович (RU)

(73) Патентообладатель(и):
Открытое акционерное общество
"Кувандыкский завод кузнечно-прессового
оборудования "Долина" (RU)

RU 104492 U1

(54) МЕХАНИЗМ ЦЕНТРИРОВАНИЯ ПУАНСОНА ДЫРОПРОБИВНОЙ СЕКЦИИ КОМБИНИРОВАННЫХ ПРЕСС-НОЖНИЦ

(57) Формула полезной модели
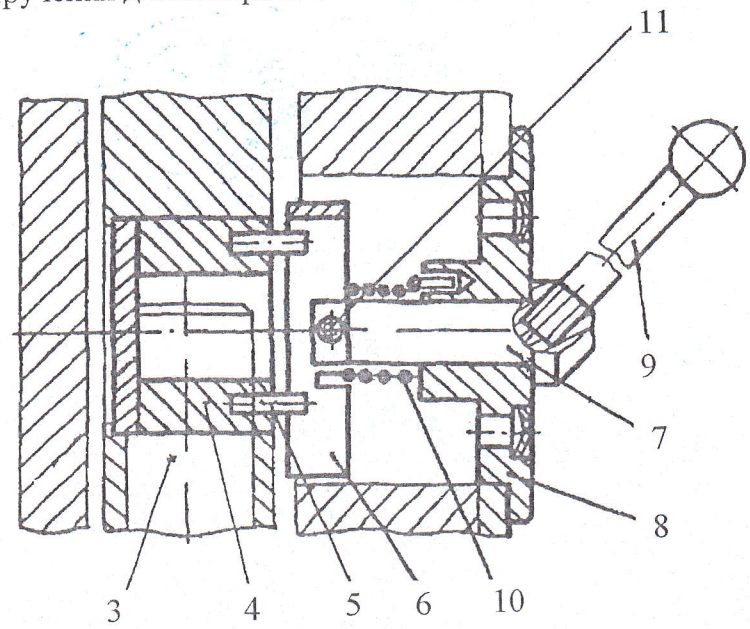
Механизм центрирования пуансона дыропробивного пресса комбинированных пресс-ножниц, содержащий кулачок, отличающийся тем, что он снабжен скобой, закрепленной на оси, проходящей сквозь крышку, и связанной штифтами с кулачком, один конец которого выполнен взаимодействующим с пазом, выполненным в пуансонодержателе, а второй - с торцом пуансонодержателя, рукояткой для поворота оси и пружиной кручения для возврата оси в исходное положение.